ESTUFA LANA

INSTRUCCIONES PARA LA INSTALACIÓN Y USO

CUMPLE LA NORMA EUROPEA EN 13240 - 16510
Todos nuestros aparatos cumplen con las normas en vigor y responden a las exigencias de seguridad.
La instalación de nuestros aparatos debe ser efectuada por personal competente, conforme al D.T.U 24.2.2.
TODAS LAS REGLAMENTACIONES LOCALES Y NACIONALES ASÍ COMO LAS NORMAS EUROPEAS DEBEN SER RESPETADAS EN EL MOMENTO DE INSTALAR EL APARATO.

Ecodiseño 2022	SI
Marca	SALGUEDA
Modelo	646245
Potencia (KW)	12 kw
Rendimiento	77 %
Emisión de CO para los productos de Combustión	0,12%
Tiro medio	12 Pa
Tª media de humos	367 ºC
Peso	162 Kg
Concentración de polvo emitido 13% d'O_2	40 mg/Nm3
Concentración en COV 13% d'O_2	75 mg/Nm3
Concentración en NOX 13% d'O_2	120 mg/Nm3

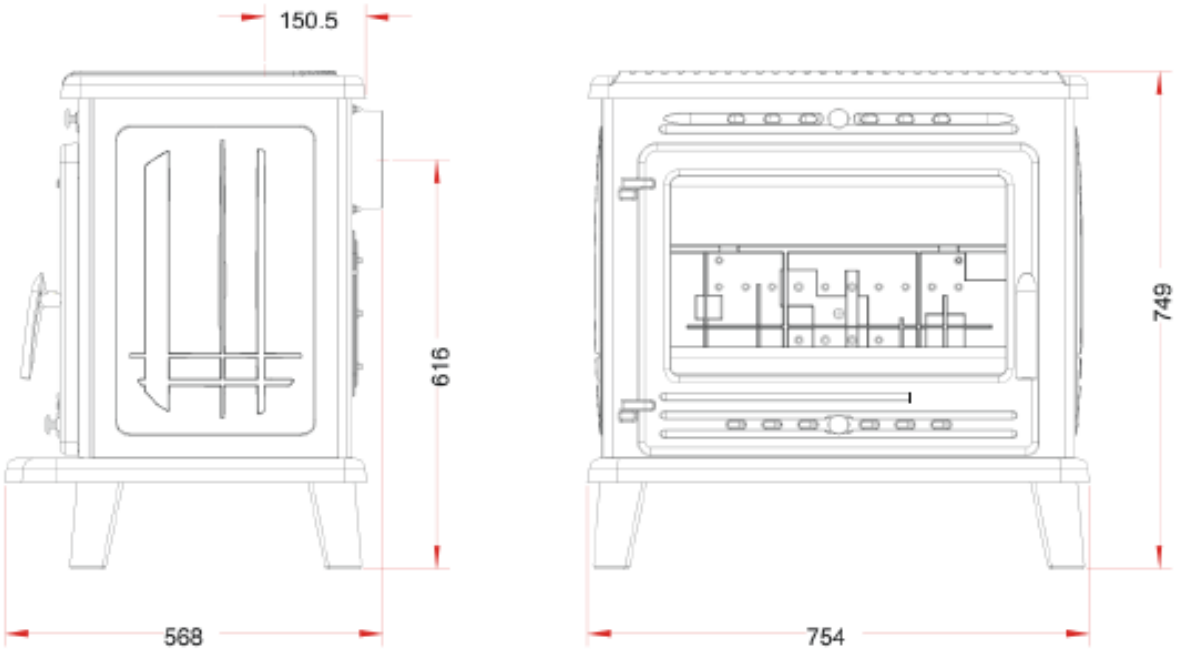

DIÁMETRO DEL TUBO: 150 mm

INCENDIO DE LA CHIMENEA

LAS CAUSAS

El incendio de la chimenea es consecuencia de la inflamación de depósitos que recubren las paredes interiores del conducto. Cada vez que el fuego se consume lentamente o cuando se utiliza madera verde o húmeda, hay una producción importante de creosota, substancia muy inflamable. Si esos depósitos prenden fuego a la base del conducto, pueden provocar un incendio violento.

LOS SINTOMAS

Un incendio de la chimenea se caracteriza por :

© Un olor a hollín dentro de la casa,

© Un "ronquido “inhabitual dentro del conducto,

© Una elevación importante de la temperatura de la chimenea,

© Una emisión de chispas, y de llamas, en la desembocadura de la chimenea.

Si todos o varios de estos fenómenos se manifiestan, es imperativo hacer intervenir a los bomberos lo antes posible. En efecto, el calor intenso soltado por el fuego puede provocar la fisura del conducto y la propagación del fuego a la base y al maderaje.

LA EXTINCIÓN

En espera de la llegada de los bomberos, ahogar eventualmente el fuego dentro del hogar con la ayuda de arena o tierra y luego evacuar la habitación.

Jamás se debe volver a encender el hogar antes de haber verificado los daños eventualmente sufridos por la chimenea y los conductos, hacerlo arreglar por un profesional.

La instalación de la chimenea y del hogar debe ser realizada por un profesional y ajustarse a las exigencias del D.T.U.24.2.2: "Chimeneas equipadas de un hogar o insert utilizando exclusivamente la madera como combustible" y del D.T.U.24.2.1 que trata de los conductos de la chimenea. Estos documentos definen las características de los productos, así como las condiciones de ejecución.

Nuestra responsabilidad se limita al suministro del hogar. Su instalación debe ejecutarse según las prescripciones del presente manual y las normativas de la profesión, por personal competente y cualificado, que intervenga en nombre de empresas aptas para asumir la total responsabilidad de toda la instalación.

REGLAS DE SEGURIDAD

- Jamás echar agua para apagar el fuego.
- El cristal del aparato está muy caliente: cuidado con los riesgos de quemaduras sobretodo para los niños.
- El aparato suelta (por radiación a través del cristal) un calor importante: no dejar materiales u objetos sensibles al calor a una distancia inferior a 1.5 m de la zona del cristal.
- Vaciar el contenido del cenicero dentro de un recipiente metálico o ininflamable exclusivamente reservado para este uso. Las cenizas, aun con aspecto de estar frías, pueden permanecer todavía calientes después de un cierto tiempo de enfriamiento.
- No hay que poner materiales fácilmente inflamables al lado del aparato o dentro de la leñera.
- En particular, no hay que almacenar madera debajo del aparato.
- Para garantizar la seguridad y prevenir riesgos, es obligatorio mantener una distancia de seguridad adecuada entre tu aparato (estufa, chimenea, etc.) y cualquier pared o material combustible cercano. Debes dejar un espacio libre de 60 centímetros a 1 metro.

Esta medida es crucial para evitar el sobrecalentamiento y posibles incendios.

Si por alguna razón necesitas reducir esta distancia, es imprescindible que consultes con un instalador especializado. Solo un profesional podrá evaluar las condiciones específicas de tu instalación y determinar si es seguro disminuir el espacio, utilizando los materiales y técnicas adecuados para mantener la seguridad.

PROPORCIÓN DE LA LLEGADA DE AIRE FRESCO

La madera consume el oxigeno quemándose. Un déficit de aire fresco de renovación puede ser el origen de una mala combustión (producción de inquemados y monóxido de carbono), exponiéndose a riesgos sanitarios importantes.

Si la habitación está equipada con un sistema de extracción de aire mecánico, V.M.C. (ventilación mecánica controlada), una llegada de aire suplementaria es obligatoria en la pieza donde se encuentra el hogar. En todo caso, se recomienda esta llegada de aire.

La sección de la llegada de aire debe ser por lo menos de 4 dm2. Está llegada de aire puede ser obturada cuando no funciona el aparato y no deberá estar situada contra los vientos dominantes pero sí en frente de ellos o mejor, en los laterales.

Durante el funcionamiento del aparato, asegurarse que esté libre de cualquier obstrucción. Si otros aparatos de calefacción pueden funcionar simultáneamente, prever secciones de llegada de aire fresco suplementarias para estos aparatos.

MANTENIMIENTO

Hay que sacar las cenizas diariamente. Se debe limpiar la rejilla. Un control visual del aspecto de las llamas puede permitir identificar una disfunción.

Una vez al año, el empalme al conducto y el sistema de regulación de tiro (chapaleta moderadora) deben ser verificados.

En caso de uso o destrozo de piezas del aparato, utilizar únicamente nuestras piezas de recambio. Cualquier modificación del aparato está estrictamente prohibida.

- La pintura es resistente al fuego, pero no inalterable, requiere un mantenimiento anual.

DESHOLLINADO

El deshollinado mecánico debe ser efectuado 2 veces al año, realizando una durante el periodo de encendido. Debe ser efectuado por una empresa cualificada, la cual deberá remitir, después de su intervención, un certificado de deshollinado.

REGLAMENTACIÓN

Todos nuestros aparatos están conformes a las normas vigentes y responden a las exigencias de seguridad. La instalación de nuestros aparatos debe ser efectuada por un personal competente, con respecto con le D.TU.24.2.2.

Ver la ficha técnica para las dimensiones de empotramiento y utilización.

PROTECCIÓN DEL SUELO

El aparato no debe colocarse directamente sobre un suelo de materiales combustibles o que se degraden por efecto del calor. Si este fuera el caso, coloque el aparato sobre una losa de hormigón de 100 cm de ancho, 100 cm de largo y 45 mm de espesor, recubierta con una cara reflectante orientada hacia el aparato (placa metálica tipo acero inoxidable o cara ceramizada brillante), colocando el aparato en el centro de esta losa.

Distancia mínima a respetar con respecto a los materiales combustibles adyacentes: Si las paredes adyacentes son de materiales incombustibles y no se degradan por la acción del calor (la temperatura del muro puede alcanzar los 200 °C), estas dimensiones (distancias) pueden reducirse a 15 cm.

Distancia a los materiales combustibles	Nota		
Parte trasera (d_R)		800	mm
Delante (d_P)		1200	mm
Delante (con respecto al suelo) (d_F)		1500	mm
Lateral (d_{SD})		800	mm
Lateral (d_{SG})		800	mm
Techo (d_C)		750	mm
Radiación lateral (d_L)		800	mm
Parte inferior (d_B)	Uso de una losa de hormigón de 1000 x 1000 x 45 mm	0	mm

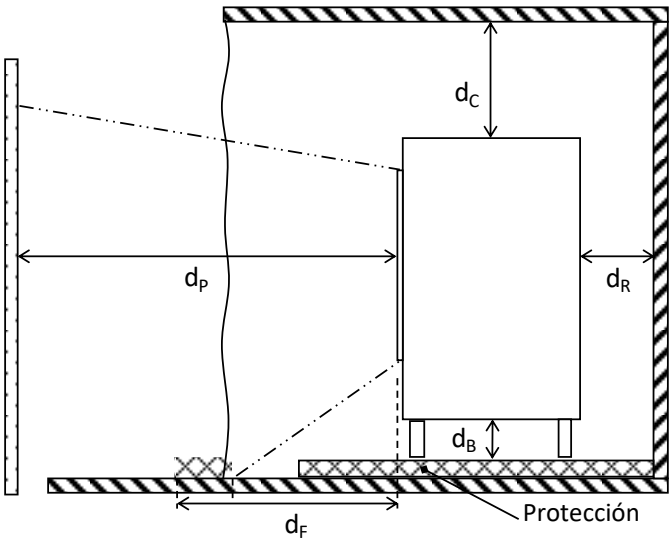

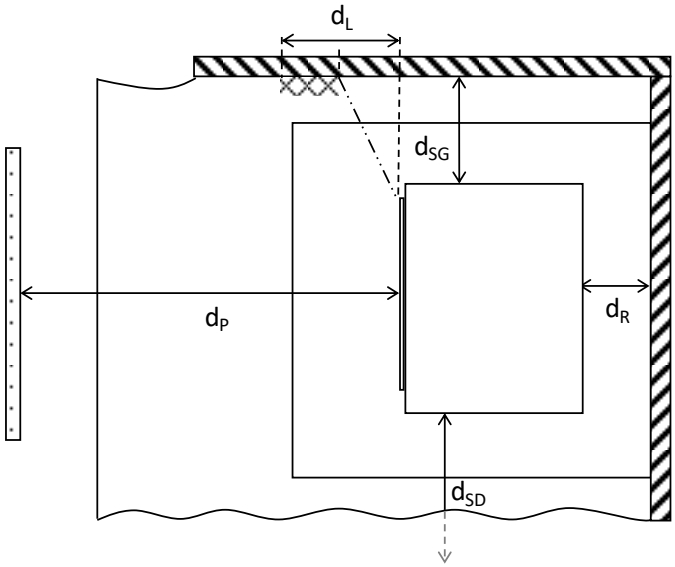

NORMAS DE SEGURIDAD Y REGLAMENTACIONES.

- Deben cumplirse, las condiciones de funcionamiento nacionales i locales, del tipo de combustible permitido.
- En el momento de la instalación del producto, deben respetarse todas las reglamentaciones locales y los normativas Europeas vigentes.
- Para un buen funcionamiento del aparato y chimenea, se han de hacer revisiones periódicas, mantenerlas limpias y en buen estado. La acumulación de creosota en la chimenea podría provocar el incendio de la misma.
- No se han usado para la fabricación soldaduras de Cadmio ni pueden ser usados en la instalación.
- No se han usado para la fabricación ninguna parte del aparato ni puede ser usado amianto en la instalación.
- El aparato no se puede usar como incinerador y no puede utilizar materiales no recomendados, incluyendo líquidos combustibles.
- En caso de incendio, debe llamar a los bomberos.
- Para evitar el sobrecalentamiento del aparato y su consecuente deterioro precoz, no supere nunca la mitad de la altura de la cámara de combustión. No exceda esta carga para proteger la integridad del equipo.

ENCENDIDO, FUNCIONAMIENTO Y PUESTA EN MARCHA

- Leña recomendada: Cortada al menos 2 años antes. (Carpe, roble, fresno, arce, abedul, olmo, haya). La leña verde no desprenderá el calor deseado.
- Si no utiliza el tipo de leña aconsejado o verde, provocará creosota, y un deterioro avanzado del aparato.
- Utilizar máximo leños de 30 a 60 cm
- Realice una carga de astillas, colocando leña fina, una vez encendida, colocar madera mas gruesa encima.
- Deje la puerta 0,5 cm o 1 cm abierta, provocando una entrada aire y favorecer el encendido mas rápido. Pasados unos minutos cierre la puerta.
- Para abrir y cerrar la puerta utilizar la mano fría o guante, para evitar quemaduras.
- Para recargar, abrir la puerta suavemente, para evitar la salida de cantidad de humo.
- La potencia óptima se logra con una carga de 2,4 kg (= un tronco partido) cada 30-45 minutos sobre un lecho de brasas de 3 cm, manteniendo el ajuste cerrado o un tiro de 12 Pa.

INSTALACIONES

Nuestros modelos están diseñados y fabricados para conseguir un funcionamiento óptimo. No obstante el funcionamiento y rendimiento, dependerán en gran parte de la instalación que se realice y la madera que se utilice.

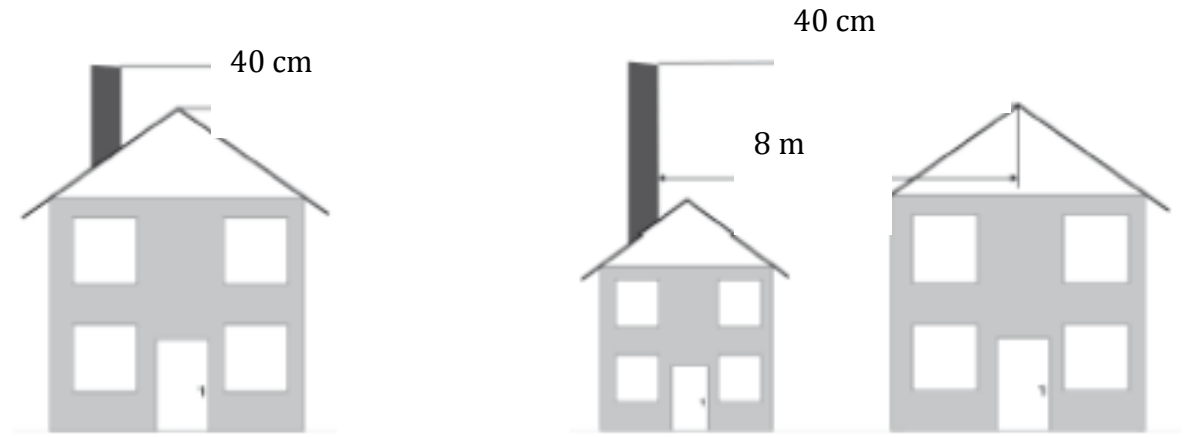

Construcción aislada **Construcción no aislada**

- Si el tubo es visto, utilizar tubo doble, para evitar condensaciones.
- Rejuntar con material ignifugo el paso del tubo desde el interior al exterior. Ya que si no se hace, se puede perder gran cantidad de calor.
- Utilizar sombrero el cual evite la entrada de agua y a la vez que corra el aire ya que favorecerá el tiraje.

BUEN TIRAJE

MAL TIRAJE O LEÑA HUMEDA O NO RECOMENDADA

DURANTE EL FUNCIONAMIENTO, TODAS LAS SUPERFICIES DEL APARATO ESTÁN CALIENTES.

¡ATENCIÓN A LAS QUEMADURAS!

EVITE INSTALAR LA ESTUFA EN UN LUGAR DE PASO FRECUENTE.

CAUSAS DEL MAL FUNCIONAMIENTO

SITUACIÓN	CAUSAS PROBABLES	ACCIÓN
El fuego prende mal El fuego no se mantiene	Madera verde o demasiada húmeda	Utilizar madera dura de al menos 2 años de corte y que haya sido almacenada bajo un refugio ventilado.
	Los leños son demasiado gordos	Para el encendido, utilizar papel arrugado y pequeña madera muy seca. Para el mantenimiento del fuego, utilizar leños partidos.
	Madera de mala calidad	Utilizar madera dura que suelta mucho calor y produce buenas brasas (carpe, roble, fresno, arce, abedul, olmo, haya…)
	Aire primario insuficiente	Abrir completamente el registro de admisión de aire primario. Abrir la rejilla de entrada de aire fresco exterior.
	El tiro es insuficiente	* Verificar que el conducto no esté obstruido, efectuar un deshollinado mecánico si es necesario. * Verificar que el conducto de humo esté conforme.
El fuego se acelera	Exceso de aire primario	Cerrar parcial o completamente , regulando el registro de aire primario en la fachada del aparato.
	El tiro es excesivo	Verificar que la chapaleta de tiro no se haya quedado abierta. * Instalar un moderador de tiro.
	Madera de mala calidad	No hay que quemar continuamente, leña pequeña, gavilla, restos de carpinteria (madera contrachapada, paleta…)
Emanación de humos al encender	El conducto de humo esta frio	Recalentar el conducto quemando una antorcha de papel dentro del hogar.
	La pieza está en depresión	Dentro de una habitación equipada con una VMC, entreabrir una ventana que dé hacia el exterior hasta que el fuego esté bien lanzado.
Emanación de humos durante la combustión	El tiro es insuficiente	* Verificar la conformidad del conducto de humo y su aislamiento. * Verificar que el conducto no esté obstruido, efectuar un deshollinado mecánico si es necesario.
	El viento entra dentro del conducto	* Instalar un aparato o un remate modificado.
	La habitación está en depresión	En las habitaciones equipadas de una VMC, es necesario instalar una llegada de aire exterior complementaria, apropiada a la chimenea.
Calefacción insuficiente	Madera de mala calidad	Utilizar solamente el combustible recomendado.
	Mala mezcla de aire caliente de convección	* Verificar el circuito de convección (rejilla de entrada, de difusión, conducto de aire). * Verificar que las piezas vecinas estén equipadas de rejilla de aeración para favorecer la circulación de aire caliente.
El cristal se ensucia rápidamente	Falta de tiro	* Verificar la conformidad del conducto de la chimenea con las exigencias requeridas y su aislamiento.
	Ausencia de llegada de aire del exterior	Instalar una rejilla de llegada de aire (toma de aire con regulación) sección de 4 dm2 mínimo (20x20 cm por ejemplo) cerca de la chimenea.
	Utilización de madera húmeda o no adecuada	Utilizar madera seca de un árbol con hojas, conservado durante 2 años a cubierto.
	Entrada de aire insuficiente por las rejillas	Verificar el estado de los empalmes ignífugos. Ensanchar los intersticios entre el cristal y el marco de la puerta, añadiendo en los sitios de fijación empalmes más gruesos.
Uso rápido de los elementos de hierro. Rejilla deformada	Ventilación insuficiente del aparato. Falta de ventilación por le cenicero para la rejilla.	Verificar la circulación de aire recuperando el calor del aparato, aumentar las aperturas y las rejillas de ventilación. Verificar que el sistema de aeración no esté obstruido por las rejillas cerradas, utilizar rejillas no ajustables. Vaciar cada dia el cenicero.
La junta de la puerta se despega	Utilización abusiva del líquido abrasivo cuando se limpia el cristal	Utilizar el líquido de manera que no se cuele debajo del cristal o limpiar con un producto espuma.
Condensación dentro del aparato	Combustión de madera húmeda a fuego lento y ventana cerrada	Utilizar madera seca de un árbol con hojas, conservado durante 2 años a cubierto. Cuidado, la madera recién cortada contiene mas o menos 5L de agua para 10 kg.
Ausencia de salida de aire caliente del insert	Falta de electricidad. Ventilador defectuoso.	* Verificar que haya corriente. Siempre hay que conectar el cable a un enchufe integrado. No se puede hacer fuego sin corriente o bien utilizar otra alimentación. Cambiar el elemento defectuoso.

* Este signo os recomienda llamar a un profesional cualificado para efectuar estas operaciones.

REGISTRO DE MANTENIMIENTO

FECHA:	INTERVENCIÓN:
TECNICO AUTORIZADO	☐ DESOLLINADO
Nombre y datos (o Sello)	☐ OTROS (a precisar)

FECHA:	INTERVENCIÓN:
TECNICO AUTORIZADO	☐ DESOLLINADO
Nombre y datos (o Sello)	☐ OTROS (a precisar)

FECHA:	INTERVENCIÓN:
TECNICO AUTORIZADO	☐ DESOLLINADO
Nombre y datos (o Sello)	☐ OTROS (a precisar)

FECHA:	INTERVENCIÓN:
TECNICO AUTORIZADO	☐ DESOLLINADO
Nombre y datos (o Sello)	☐ OTROS (a precisar)

FECHA:	INTERVENCIÓN:
TECNICO AUTORIZADO	☐ DESOLLINADO
Nombre y datos (o Sello)	☐ OTROS (a precisar)

El fuego es uno de los agentes más destructivos de la naturaleza. Por su seguridad y para mantener la garantía del equipo, es imprescindible realizar un mantenimiento anual del aparato y del conducto de la chimenea por personal cualificado.

GARANTIA CONTRACTUAL

DURACIÓN: El período de validez de nuestra garantía es de 5 años, para todas las piezas de hierro fundido de nuestra fabricación, salvo las que se mencionan explícitamente en el apartado de exclusiones, a contar desde la fecha de factura o ticket de compra. Se aplica durante este período a cualquier defecto de material o de fabricación. Solo estamos obligados al cambio gratuito de las piezas reconocidas defectuosas después de haberlas controlado nosotros mismos. Si el cambio de esos elementos resultará muy oneroso, la decisión de cambiar el aparato nos pertenecería.
GARANTIA LEGAL: Las disposiciones de esta garantía no excluyen el beneficio en favor del consumidor que prevea la ley en vigor en el momento de la compra , el material en lo que se refiere a la garantía legal por defectos y vicios ocultos, que se aplican en cualquier caso en las condiciones de los artículos 1641 y siguientes del código civil.
VALIDEZ: El comprador designado a continuación reconoce que ha recibido las instrucciones para la instalación y uso, aceptando ajustarse a las mismas para su seguridad.
El comprador deberá firmar obligatoriamente el formulario "venta en la que el comprador se lleva el mismo el material" de acuerdo con la orden ministerial nc93-1185 del 22 de Octubre de 1993.
Esta garantía solo es valida si el aparato se utiliza según las reglas y recomendaciones indicadas en las instrucciones para la instalación y uso suministradas con el aparato.
El aparato deberá ser instalado en la dirección que figura en el certificado de garantía.
Los componentes distintos de los de fundición (manilla, tornillos, resortes, ventiladores, circuitos impresos, interruptor, terminales, hilos eléctricos, funda eléctrica, etc.) están garantizados 2 años.
EXCLUSIONES: Como el cristal y la vermiculita resisten una temperatura superior a 750º y las temperaturas en la cámara de combustión no alcanzan nunca dicha temperatura, no puede producirse rotura del cristal ni de la vermiculita debido a un sobrecalentamiento. En consecuencia, la rotura del cristal y vermiculita debida a una mala manipulación en el uso o el manejo del aparato no entra en el marco de la garantía.
Las juntas son consideradas como piezas de desgaste.
El combustible empleado y el manejo del aparato están fuera de nuestro control y, por consiguiente, las piezas del hogar en contacto directo con el combustible en ignición como: placa decorativa, morillo, parrilla, deflector no entran en la garantía. Los gastos de desplazamiento, transporte, mano de obra, embalaje, desmontaje y las consecuencias de la inmovilización del aparato, resultantes de operaciones de garantía corren a cargo del cliente.
Cualquier desorden ocasionado en toda la instalación por órganos mecánicos o eléctricos que no fueron suministrados por nosotros y que están prohibidos por textos que rigen los aparatos de calefacción.
Los daños ocasionados por el mal uso de cualquier otro combustible distinto de la leña.

SELLO

INDUSTRIAS SALGUEDA SA
POL. IND. ELS PINTORS – C/ PICASSO,10
17500 RIPOLL (GIRONA) ESPAÑA

CERTIFICADO DE GARANTÍA

MODELO……..
NOMBRE……..CALLE……..
LOCALIDAD……..PROVINCIA……..

FECHA DE COMPRA……..
NOMBRE INSTALADOR……..
DIRECCIÓN……..

Firma instalador

Firma del cliente

Adjuntar el certificado de garantía, a la factura o ticket de compra, para su validez